SAMSYS+

Innovative. Intelligent. Precise.

Automatisches Kurzstangenlademagazin - Technisch immer einen Schritt voraus

SAMSYS SMART

Vorteile des SAMSYS SMART

» Keine speziellen Anforderungen hinsichtlich der Geradheit des Materials

» Material rotiert im Bearbeitungsraum und in der Spindel der Drehmaschine

» Maximale Ausnutzung der Drehzahl der Drehmaschine

» Verarbeitung von Rund- und Sechskantstangen

» Einheitliche oder beliebige Materiallänge

» Einfache Bedienung und Wartung

» Geringer Flächenbedarf

» Geringe Anschaffungskosten

www.samsys.eu

» Leicht verständliche Menüführung. Einfach zu bedienen. Mit 12 Tasten beherrschen Sie alle Funktionen.

» Übersichtlicher Schaltschrank mit einer von SAMSYS entwickelten Platine

» Die Verschiebeeinheit garantiert einen raschen und freien Zugang zur Spindel der Drehmaschine

Der kleine Smart Kurzstangenlader überzeugt durch seine Leistungsfähigkeit auf ganzer Linie.

Stangendurchmesser	5 – 65 mm
Stangenlänge	max. 1200 mm
Beladekapazität	630 mm, Ø 10 mm x 62 pcs.
Querverschiebung	X = 340mm
Stangenwechsel	7 – 22 Sek.
Motor	Servo
Druckluft	5 – 7 kg / cm2
Stromversorgung	220/380 V ; 0,4 A ; 50/50 Hz
Nettogewicht	345 kg

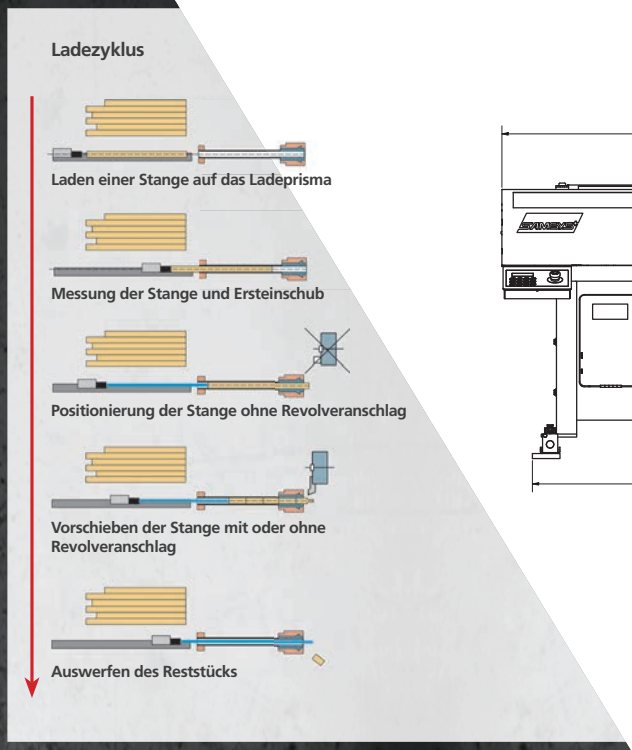

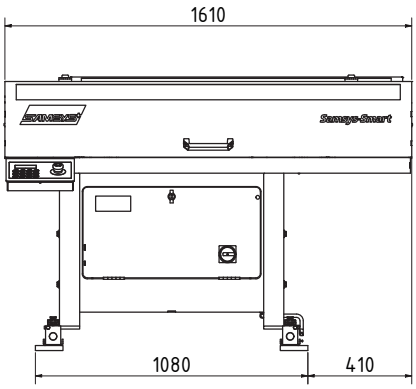

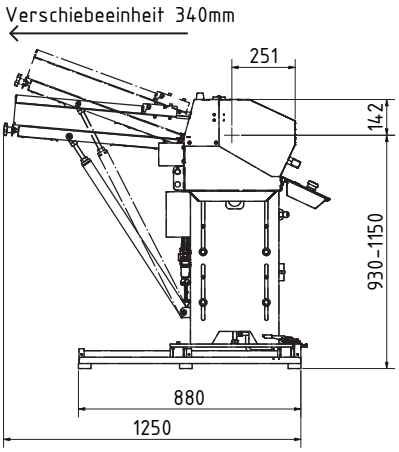

SAMSYS
Innovative. Intelligent. Precise.

SAMSYS GmbH
Obere Schanzenstr. 1-7 | 55232 Alzey / GERMANY
Tel.: +49 (0) 6731 / 99 89 95-0 | Fax: +49 (0) 6731 / 54 87 96 4
E-Mail: contact@samsys.eu | www.samsys.eu