SAMSYS+

Innovative. Intelligent. Precise.

Die Hochleistungs-Spindelerweiterung für Kurzstangenlademagazine

SAM-SPINDLE

Vorteile von SAM-SPINDLE

» Die Stange dreht sich in der Spindelachse um sich selbst

» Die beweglichen Massen sind streng auf das Minimum beschränkt

» Keine Reibung. Die beweglichen Teile drehen sich mit Synchrondrehzahl

» Schwingungen werden durch die Führungsringe und schwingungsdämpfende Ummantelungen absorbiert

» Alles ist in einer großzügig dimensionierten Sicherheitspatrone eingeschlossen

www.samsys.eu

Eine sichere, saubere und effiziente Lösung, die Ihren Bedürfnissen entsprechend weiterentwickelt werden kann. Sam-Spindle arbeitet ölfrei!

Keine mechanische Verbindung zwischen der SamSpindle und Ihrer Drehmaschine. Nur ein Minimum an beweglichen Teilen und Massen.

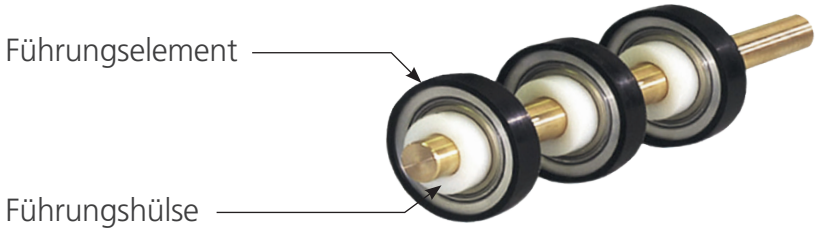

Technische Daten	SAM-SPINDLE
Durchmesser	ø 15 – 65 mm
Patronenlänge	275 – 950 mm
Spindelhöhe	800 – 1415 mm
Führungselemente	2–6 Stück
Drehzahl	max. 6500 U/min
Kompatibel mit	Multi 3000

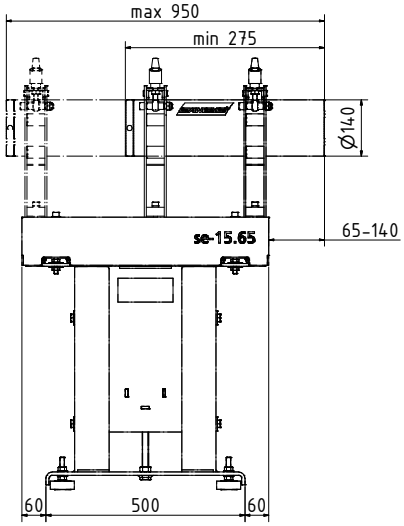

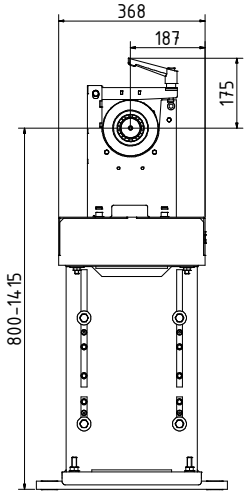

SAMSYS
Innovative. Intelligent. Precise.

SAMSYS GmbH
Obere Schanzenstr. 1-7 | 55232 Alzey / GERMANY
Tel.: +49 (0) 6731 / 99 89 95-0 | Fax: +49 (0) 6731 / 54 87 96 4
E-Mail: contact@samsys.eu | www.samsys.eu