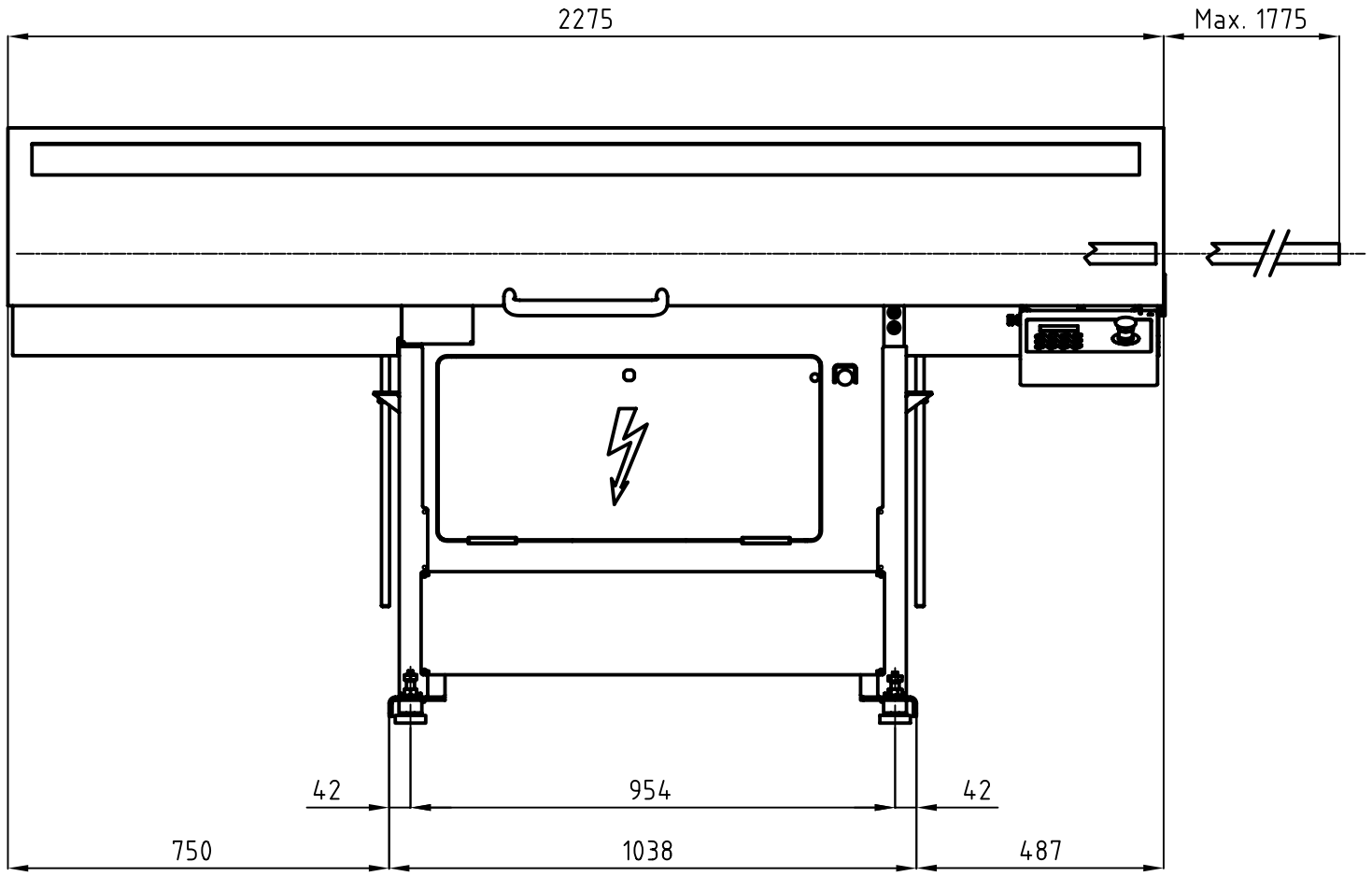

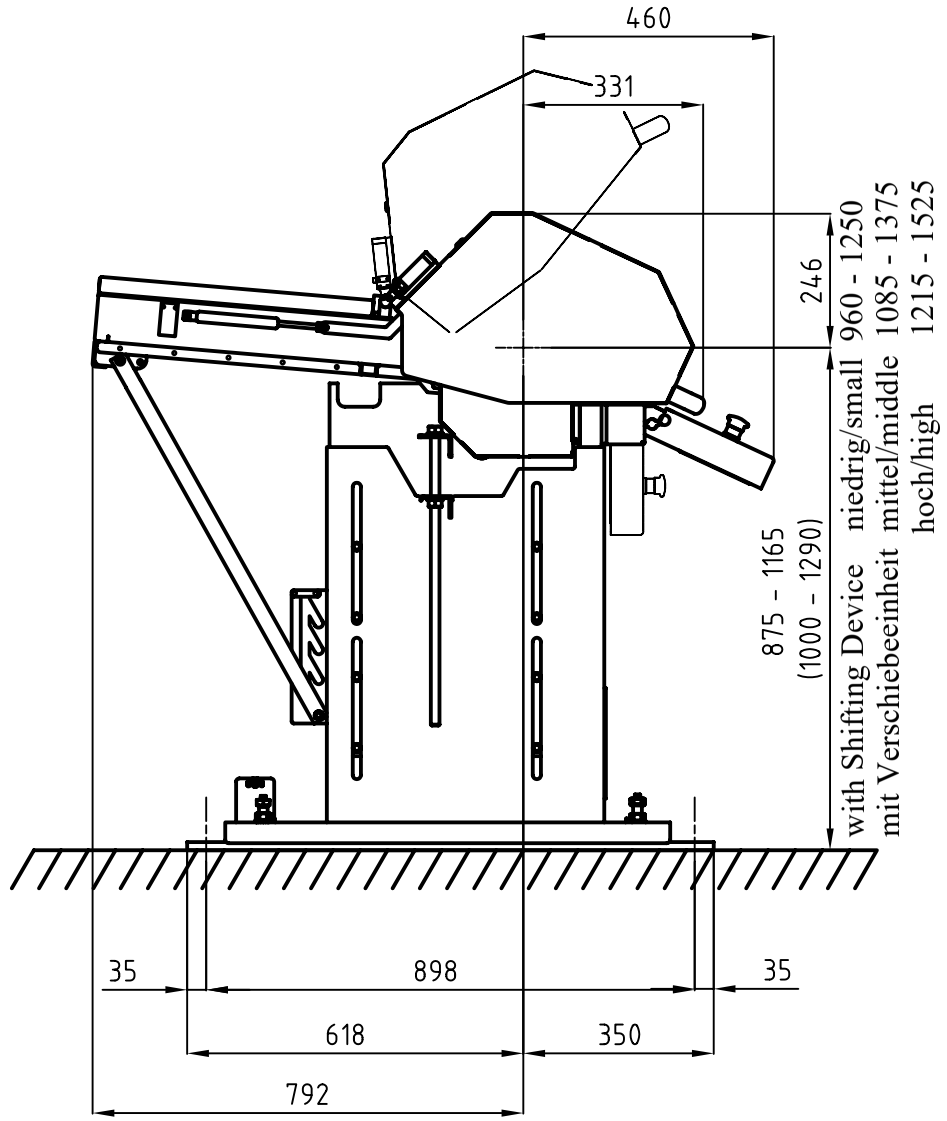

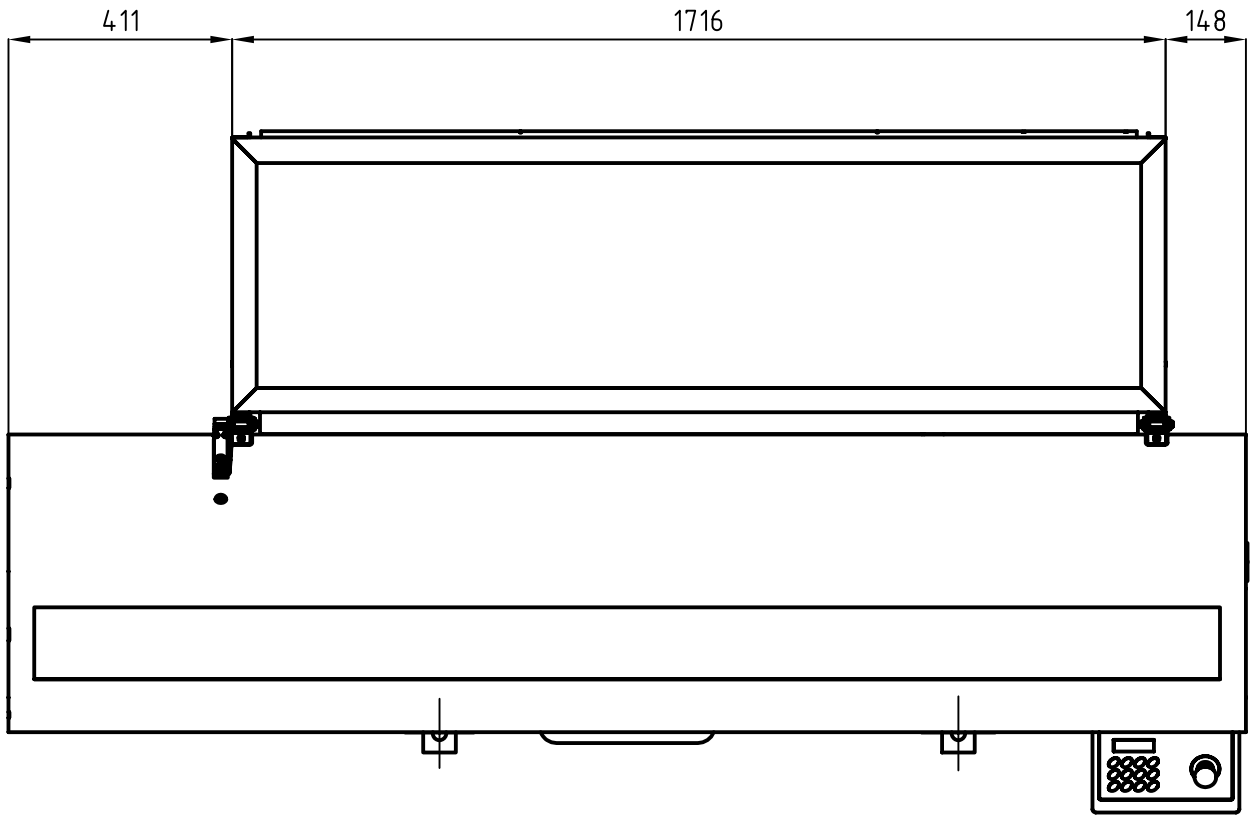

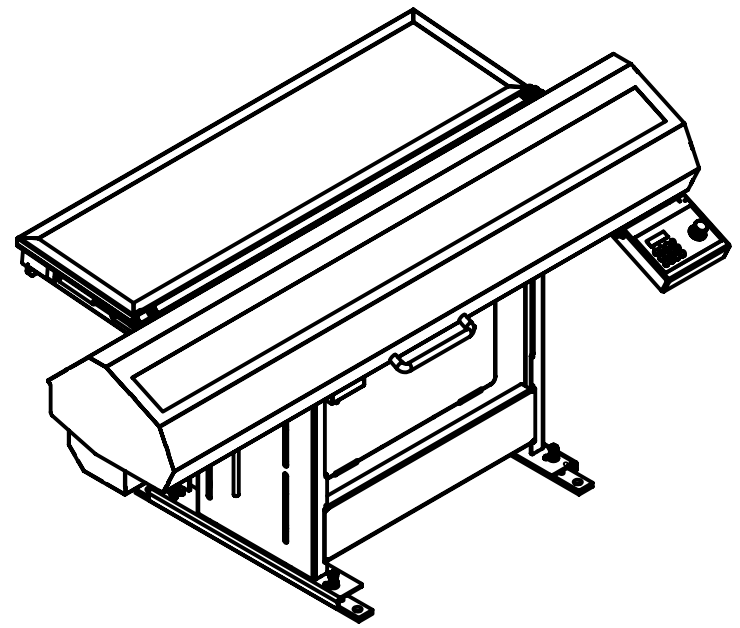

b	--	--	Maße für Bohrungen ergänzt	12.02.2007	J. Lütich
a	--	--	neue Zusammenstellung	25.09.2006	Schmidt
Numéro	Ancienne valeur		Nouvelle valeur	Date	Responsable

Tolérances générales (dimensions en mm)

...6	>6...30	>30...120	>120...400	>400...1000
±0.1	±0.2	±0.3	±0.5	±0.8

Remplace : | Remplacé par :

Matière : | Quantité 1

SAMSYS

Responsable			Echelle
Dessiné	D. Schmidt	09.06.2005	1:5
Contrôlé			

Nom: Abmessungen Multi- 3000, Mod. LR 1640

N°: 880-LRL-000-000b

880-LRL-000-000b B.dwg

Ce dessin, exclusivement ce document, demeure la propriété de SAMSYS. Toute remise, copie ou utilisation abusive est punissable et ouvre des dommages légaux exigibles.

Diese Zeichnung, bzw. dieses SAMSYS-Eigentum der Firma SAMSYS. Jede unzulässige Weitergabe, Vervielfältigung oder Verwendung ist nach den gesetzlichen Bestimmungen ahndbar.

This drawing, respectively this document is property of SAMSYS. Any improper passing on, duplicating or utilization is punishable in accordance with statutory provisions.