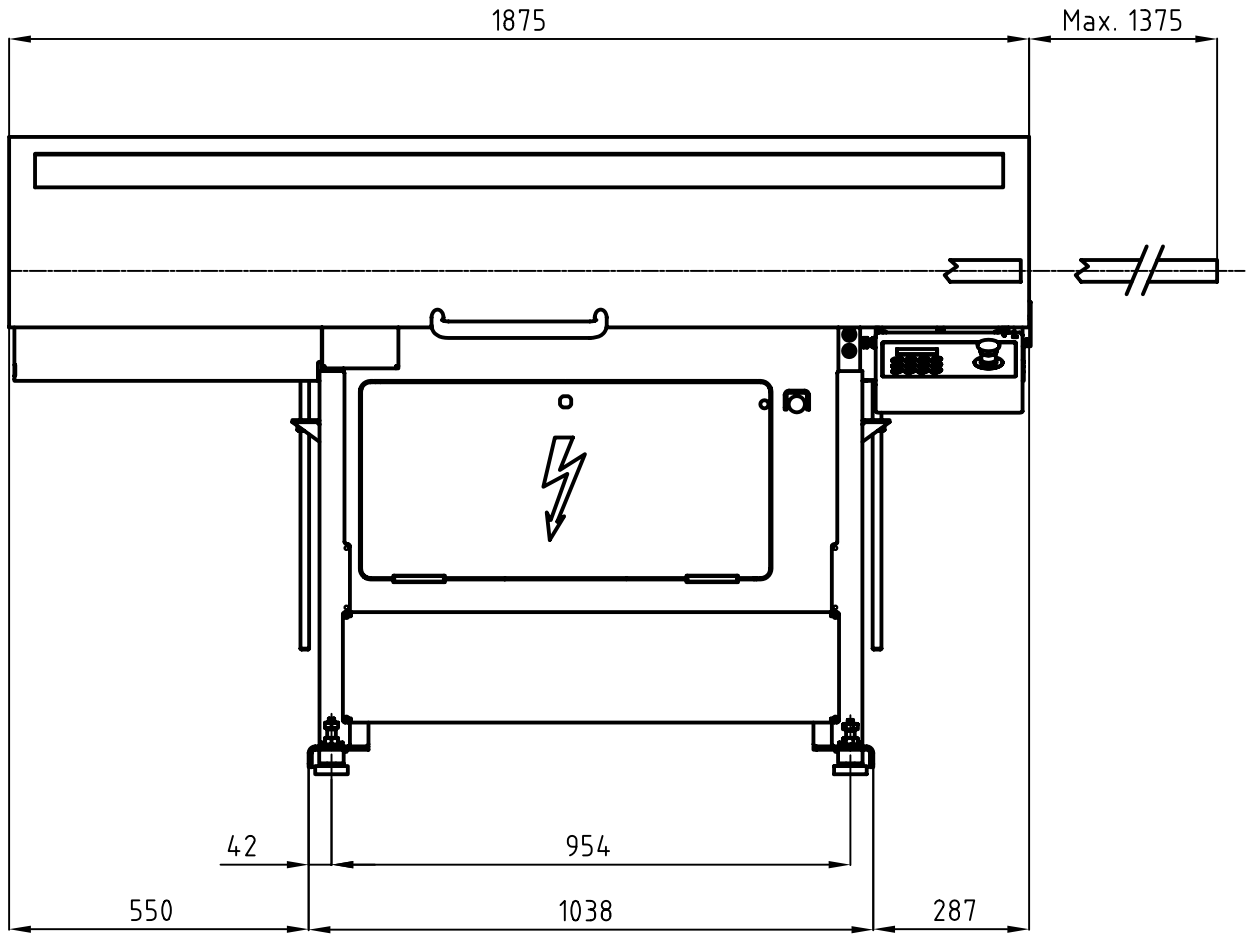

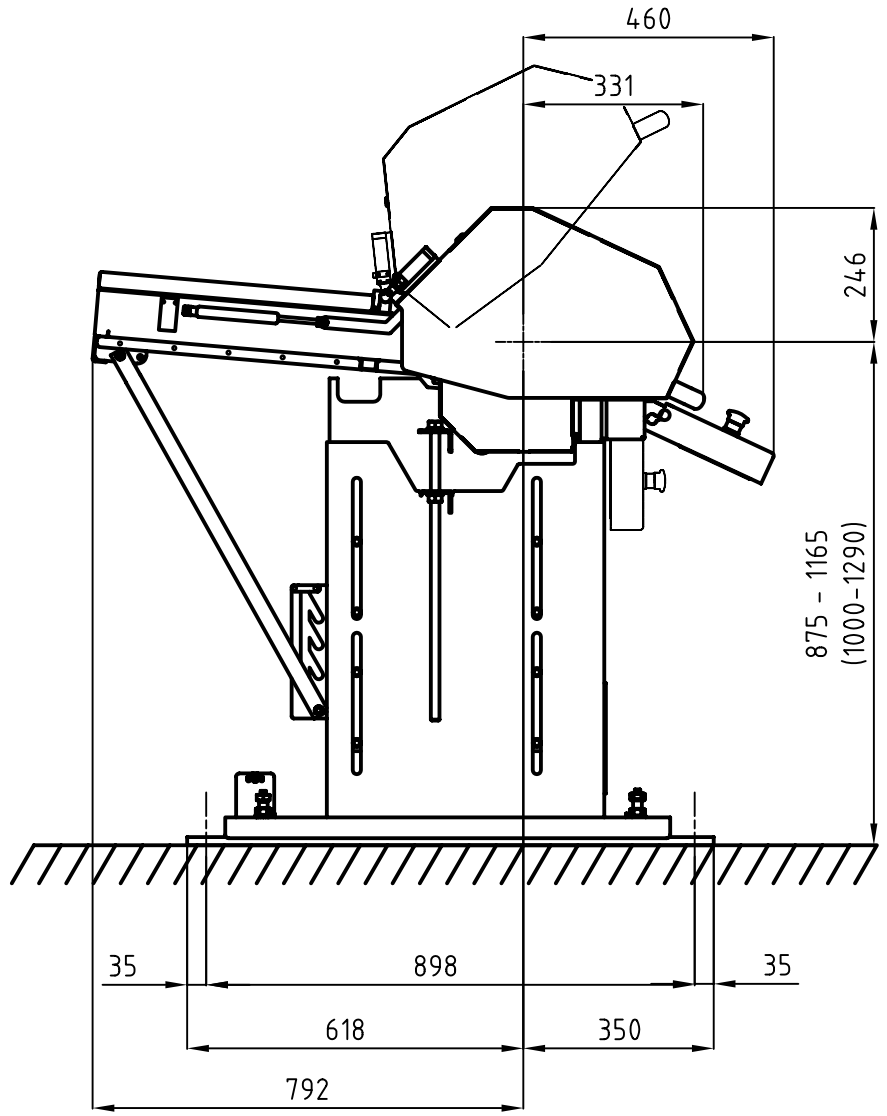

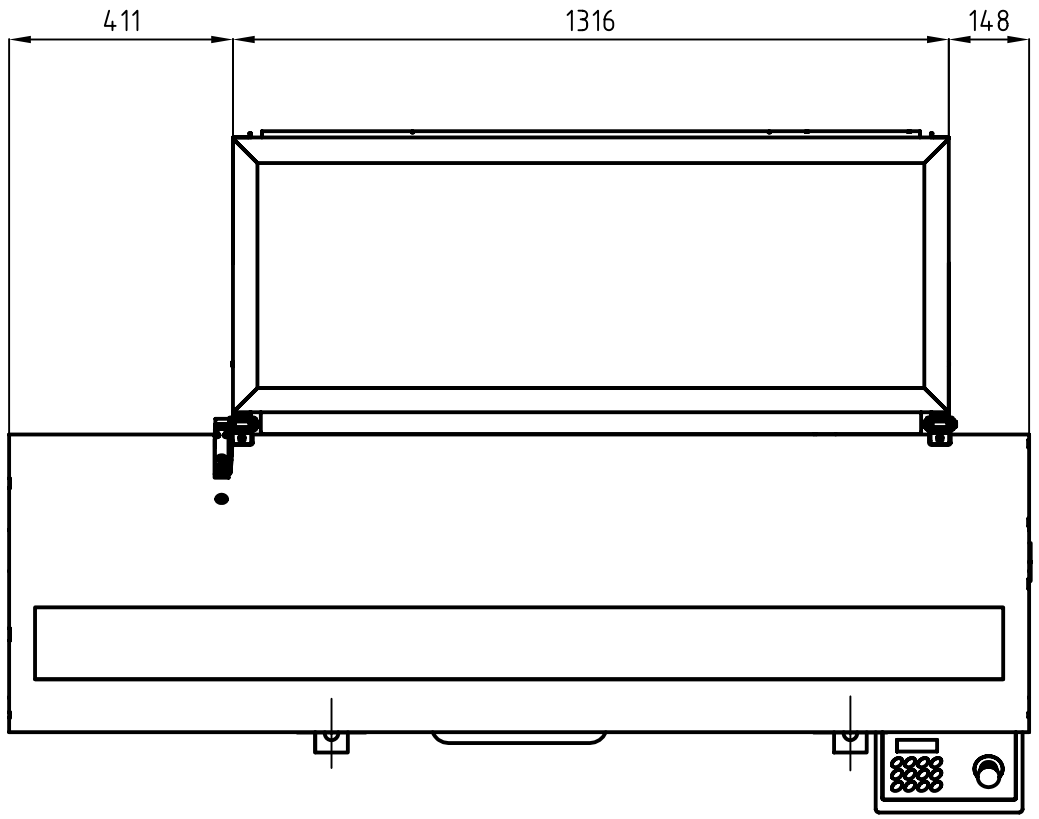

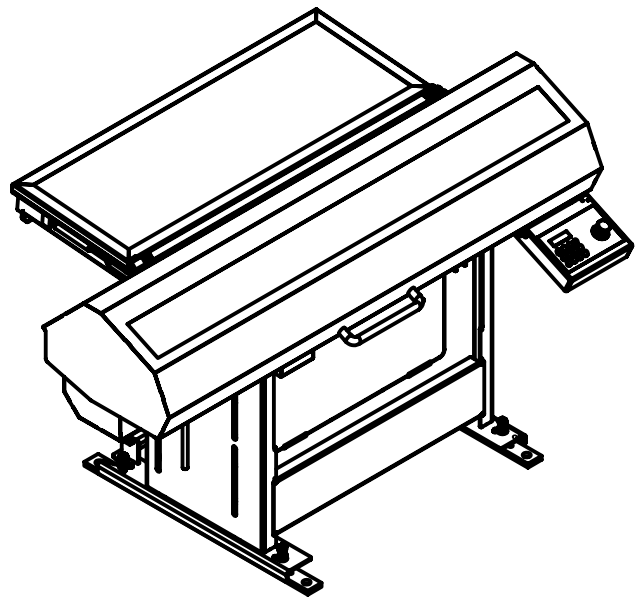

b	--	--	Maße für Bohrungen ergänzt	12.02.2007	J. Lütich
a	--	--	neue Zusammenstellung	25.09.2006	Schmidt
Numéro	Ancienne valeur		Nouvelle valeur	Date	Responsable

Tolérances générales (dimensions en mm)

...6	>6...30	>30...120	>120...400	>400...1000
±0.1	±0.2	±0.3	±0.5	±0.8

Remplace : 880-LRS-000-000a

Remplacé par :

Matière :

Quantité: 1

SAMSYS

Responsable			Echelle
Dessiné	D. Schmidt	18.06.2005	1:5
Contrôlé			

Nom

Abmessungen Multi- 3000, Mod. LR 1240

N°

880-LRS-000-000b

Ce dessin, exceptionnel ou document, demeure la propriété de SAMSYS. Toute remise, copie ou utilisation abusive est prohibée et sera des dispositions légales appliquées.

Diese Zeichnung, bzw. dieses SAMSYS-Id Eigentum der Firma SAMSYS. Jede unbefugte Weitergabe, Vervielfältigung oder Verwendung ist nach den gesetzlichen Bestimmungen untersagt.

This drawing, respectively this document is property of SAMSYS. Any unauthorized passing on, duplicating or utilization is prohibited in accordance with statutory provisions.

880-LRS-000-000b B.dwg